P.I. PINOA PARCEL P4/C5
48170 – ZAMUDIO – BIZKAIA
944520646 – sustraiak@sustraiakgrupo.com
www.sustraiakgrupo.com

REGISTRO ALUMINIO LISO ESTANCO

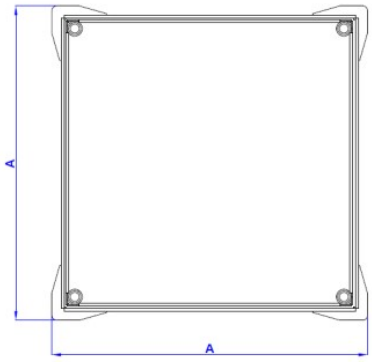

CARACTERÍSTICAS:
Realizados en aluminio según NORMA EN-1253
Provista de junta de estanqueidad EPDM para evitar la transición de olores
Superficie metálica LISA.
Tornillería de acero inoxidable DIN7991, para llave allen
Tapa y marco cuadrada para interiores en zonas peatonales. Carga L15

Dim.exteriores (Cm) AxB	Apertura libre (Cm) DxD	Altura (Cm) H	Peso (Kg)	
20x20	15x15	3,00		
30x30	23x23	4,00		
40x40	33x33	4,00		
50x50	43x43	4,00		
60x60	52x52	4,00		
70x70	62x62	4,00		
90x90	80x80	7,00		